GAMME EKTOR

+ PRODUIT

- Eco conception : remplacement possible de la LED ou du driver
- Forme ronde ou carrée
- Dernière technologie de LED KSF alliant efficacité et rendu des couleurs

AFFIRMEZ VOTRE IDENTITÉ VISUELLE

Downlight encastré blanc ou noir, rond ou carré, avec ou sans nid d'abeille… pour un projet qui correspond complètement à vos envies !

UN PRODUIT 100% EN LIGNE AVEC VOTRE BESOIN

Température de couleur, grille basse luminance, angle (de 15 à 60°), mais aussi teinte de Led spécifique (fruits & légumes, viandes, boulangerie, textile, boucherie…), autant de choix possibles pour avoir la réponse technique complètement alignée avec votre besoin !

INSTALLATION FACILE

Installation sans outil et réglage facile.

APPLICATIONS

Galeries, commerces, vitrines, ...

Centre commercial, Quetigny (France)

photos non contractuelles - les données peuvent faire l'objet de modifications

Disponibilité : **MAI 2023**

EKTOR - 42W - ROND

IP20 | IK06 | IRC >90 | R9 >80 | 360° corps | -33 à +33° | ON OFF > 15 000 | RG1 EN 62471 | 850° | 1.1 Kg | CE | RoHS | COMPATIBLE

Le downlight orientable et rotatif EKTOR collerette ronde inclinable d'un angle de 33°, permet la mise en valeur des produits sans éblouir les clients. Conçu pour une installation et un réglage facile, le produit est très modulable, le réflecteur et la LED peuvent être changés sans outil, dans le but d'un design durable et éco-responsable !

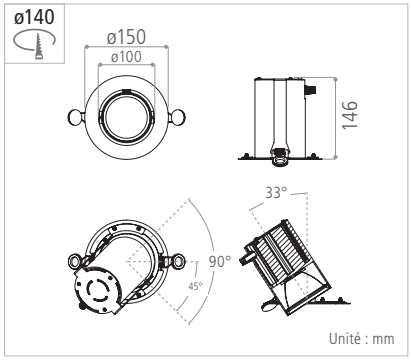

Matériaux / composants	Dissipateur thermique en aluminium - Vitre de sortie en verre trempé - Réflecteur multifacette en aluminium brillant - Collerette en tôle d'acier
Couleur	Blanc ou noir
Driver	INCLUS : driver standard
Caractéristiques électriques d'entrée	198-264 VAC / 0,21 A / 50-60Hz
Facteur de puissance	> 0,95
Type de LED	LED COB Technologie KSF
Ellipse de MacAdam	< 2 SDCM
Durée de vie minimale	L80B10 = 50 000 h (Ta = 25°C)
Température de fonctionnement	-20°C / +35°C

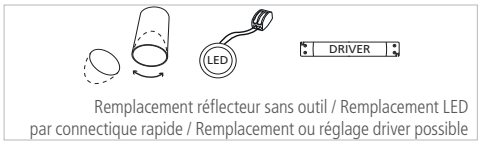

Remplacement réflecteur sans outil / Remplacement LED par connectique rapide / Remplacement ou réglage driver possible

VERSION	FLUX LUMINEUX SORTANT	PUISSANCE CONSOMMÉE (AVEC DRIVER)	EFFICACITÉ LUMINEUSE TOTALE (AVEC DRIVER)	T° DE COULEUR	ANGLE	DRIVER	BLANC	NOIR
42W Rond IRC>90	4000 lm	43 W	93 lm/W	3000 K	15°	Standard	**EKR42W930SPWH2**	**EKR42W930SPBK2**
					24°		**EKR42W930NFWH2**	**EKR42W930NFBK2**
					36°		**EKR42W930FLWH2**	**EKR42W930FLBK2**
					60°		**EKR42W930WFWH2**	**EKR42W930WFBK2**
	4400 lm		102 lm/W	4000 K	15°		**EKR42W940SPWH2**	**EKR42W940SPBK2**
					24°		**EKR42W940NFWH2**	**EKR42W940NFBK2**
					36°		**EKR42W940FLWH2**	**EKR42W940FLBK2**
					60°		**EKR42W940WFWH2**	**EKR42W940WFBK2**

Autres puissances disponibles sur demande : 12W, 17W, 22W, 27W, 32W et 36W

Options	LED de teinte spécifique : Fruits & légumes / Boulangerie / Boucherie / Textile (Below BBL version) Système de gradation : Bluetooth, DALI et 1-10V sur mesure Finition : autre RAL sur demande
Accessoires (vendus séparément)	Grille basse luminance nid d'abeille et son joint d'adaptation BA90NDA

Grille nid d'abeille - BA90NDA

Également disponible : Linor Trim P.99 / Baldor 90 P.146

Disponibilité : **MAI 2023**

EKTOR - 42W - CARRÉ

IP20 | IK06 | IRC >90 | R9 >80 | 360° corps | -33 à +33° | ON OFF > 15 000 | RG1 EN 62471 | 850° | 1.1 Kg | CE | RoHS | COMPATIBLE

Le downlight orientable et rotatif EKTOR collerette carré inclinable d'un angle de 33°, permet la mise en valeur des produits sans éblouir les clients. Conçu pour une installation et un réglage facile, le produit est très modulable, le réflecteur et la LED peuvent être changés sans outil, dans le but d'un design durable et éco-responsable !

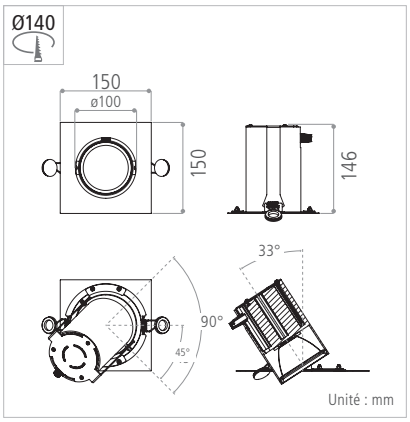

Matériaux / composants	Dissipateur thermique en aluminium - Vitre de sortie en verre trempé - Réflecteur multifacette en aluminium brillant - Collerette en tôle d'acier
Couleur	Blanc ou noir
Driver	INCLUS : driver standard
Caractéristiques électriques d'entrée	198-264 VAC / 0,21 A / 50-60Hz
Facteur de puissance	> 0,95
Type de LED	LED COB Technologie KSF
Ellipse de MacAdam	< 2 SDCM
Durée de vie minimale	L80B10 = 50 000 h (Ta = 25°C)
Température de fonctionnement	-20°C / +35°C

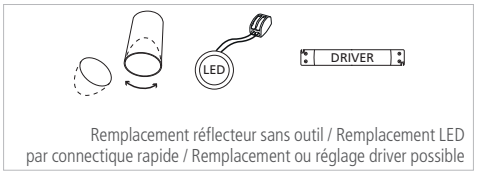

Remplacement réflecteur sans outil / Remplacement LED par connectique rapide / Remplacement ou réglage driver possible

VERSION	FLUX LUMINEUX SORTANT	PUISSANCE CONSOMMÉE (AVEC DRIVER)	EFFICACITÉ LUMINEUSE TOTALE (AVEC DRIVER)	T° DE COULEUR	ANGLE	DRIVER	BLANC	NOIR
42W Carré IRC>90	4000 lm	43 W	93 lm/W	3000 K	15°	Standard	**EKC42W930SPWH2**	**EKC242W930SPBK2**
					24°		**EKC42W930NFWH2**	**EKC242W930NFBK2**
					36°		**EKC42W930FLWH2**	**EKC242W930FLBK2**
					60°		**EKC42W930WFWH2**	**EKC242W930WFBK2**
	4400 lm		102 lm/W	4000 K	15°		**EKC42W940SPWH2**	**EKC242W940SPBK2**
					24°		**EKC42W940NFWH2**	**EKC242W940NFBK2**
					36°		**EKC42W940FLWH2**	**EKC242W940FLBK2**
					60°		**EKC42W940WFWH2**	**EKC242W940WFBK2**

Autres puissances disponibles sur demande : 12W, 17W, 22W, 27W, 32W et 36W

Options	VLC LED de teinte spécifique : Fruits & légumes / Boulangerie / Boucherie / Textile (Below BBL version) Système de gradation : Bluetooth, DALI et 1-10V sur mesure Finition : autre RAL sur demande
Accessoires (vendus séparément)	Grille basse luminance nid d'abeille et son joint d'adaptation BA90NDA

Grille nid d'abeille - BA90NDA

Également disponible : Linor Trim P.99 / Baldor 90 P.146

Centre commercial, Quetigny (France)